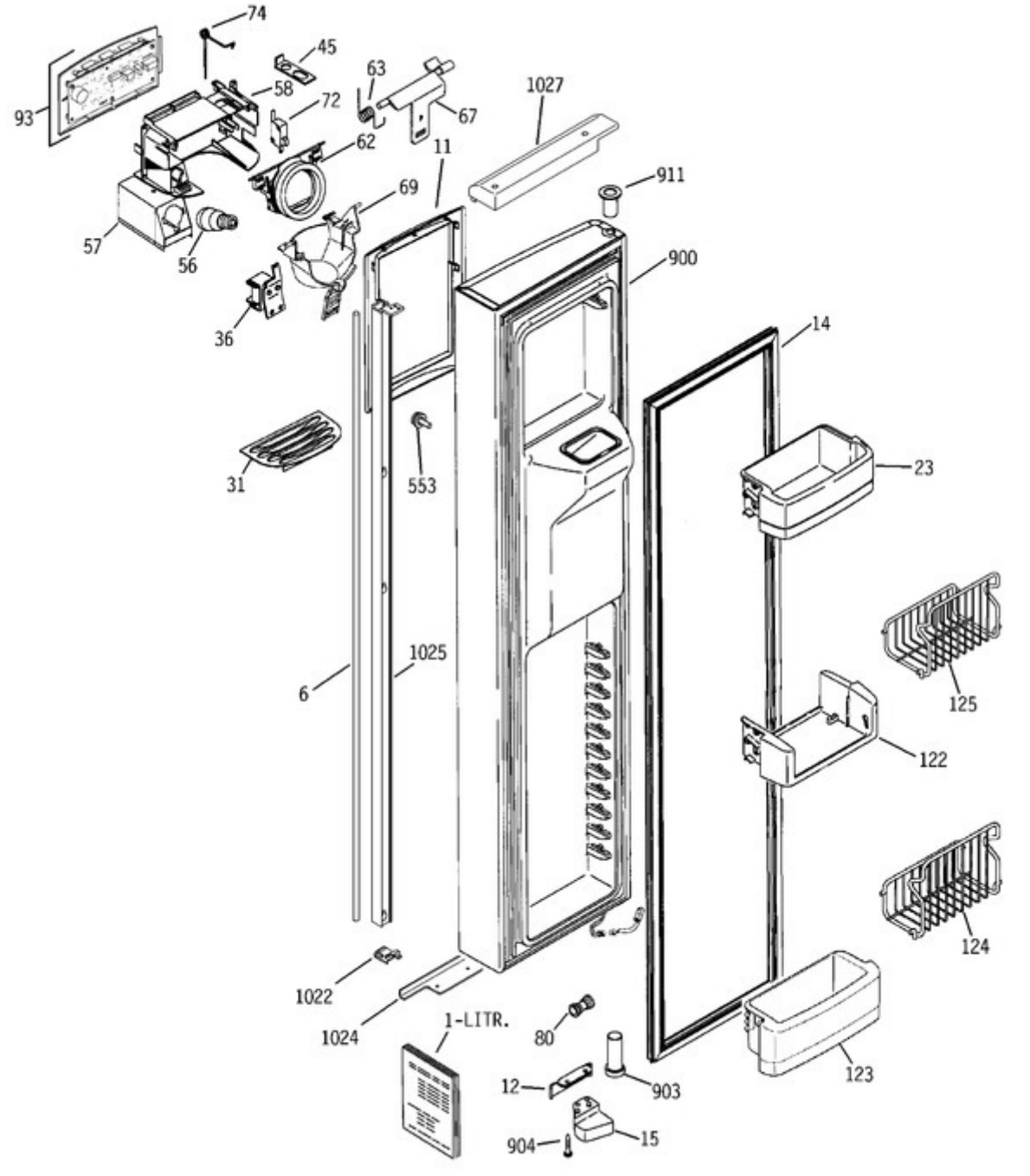
74
45
63
58
72
67
1027
93
62
11
911
69
57
56
900
36
14
31
553
23
1025
6
125
122
124
1022
1024
1-LITR.
80
123
12
903
904
15

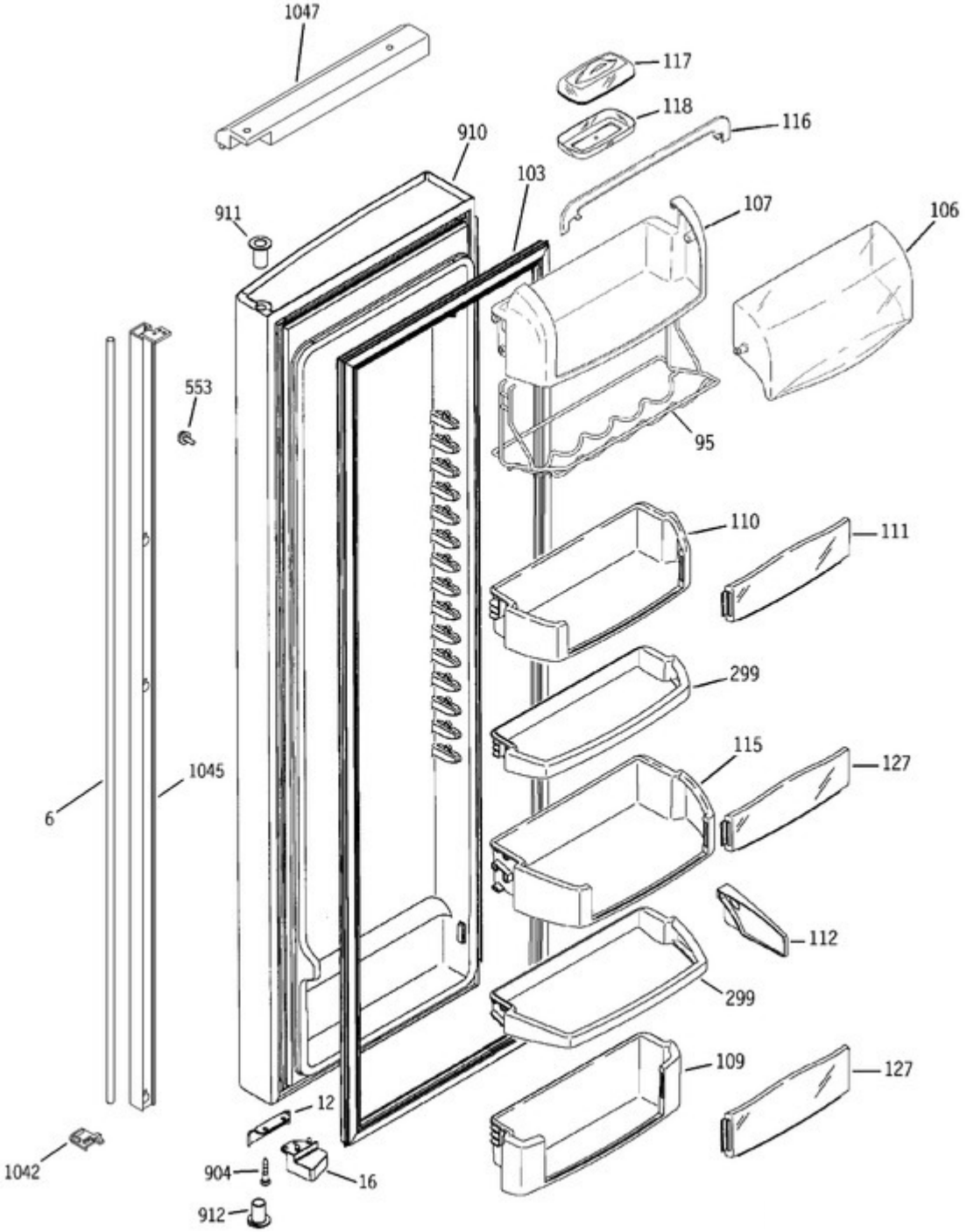
1047
117
118
116
910
103
911
107
106
553
95
110
111
299
115
127
6
1045
112
299
109
127
12
1042
904
16
912

IMPORTANT NOTE:
Additional parts are required to install evaporator. See EVAPORATOR INSTRUCTIONS page of this model for additional part numbers and replacement options

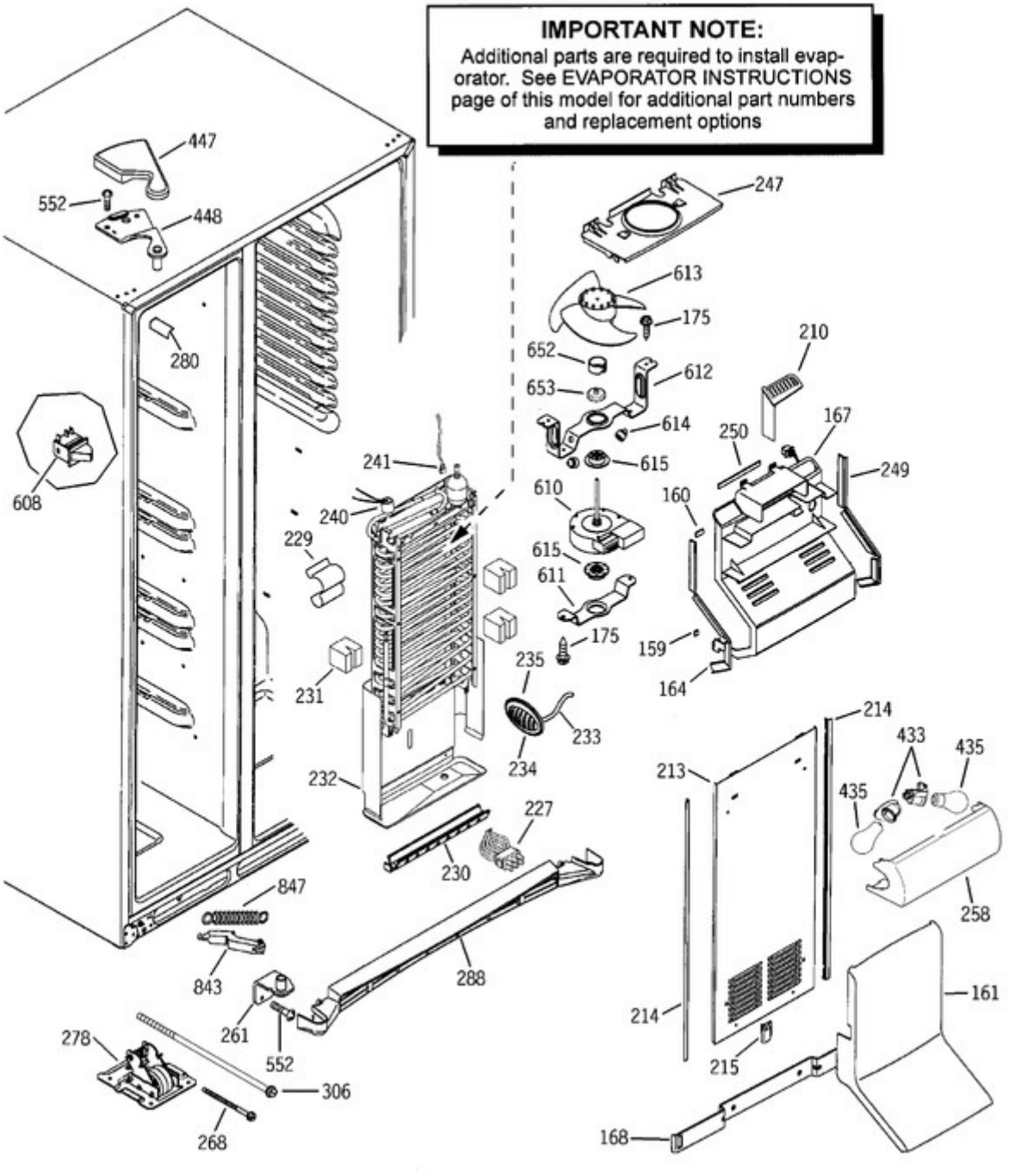

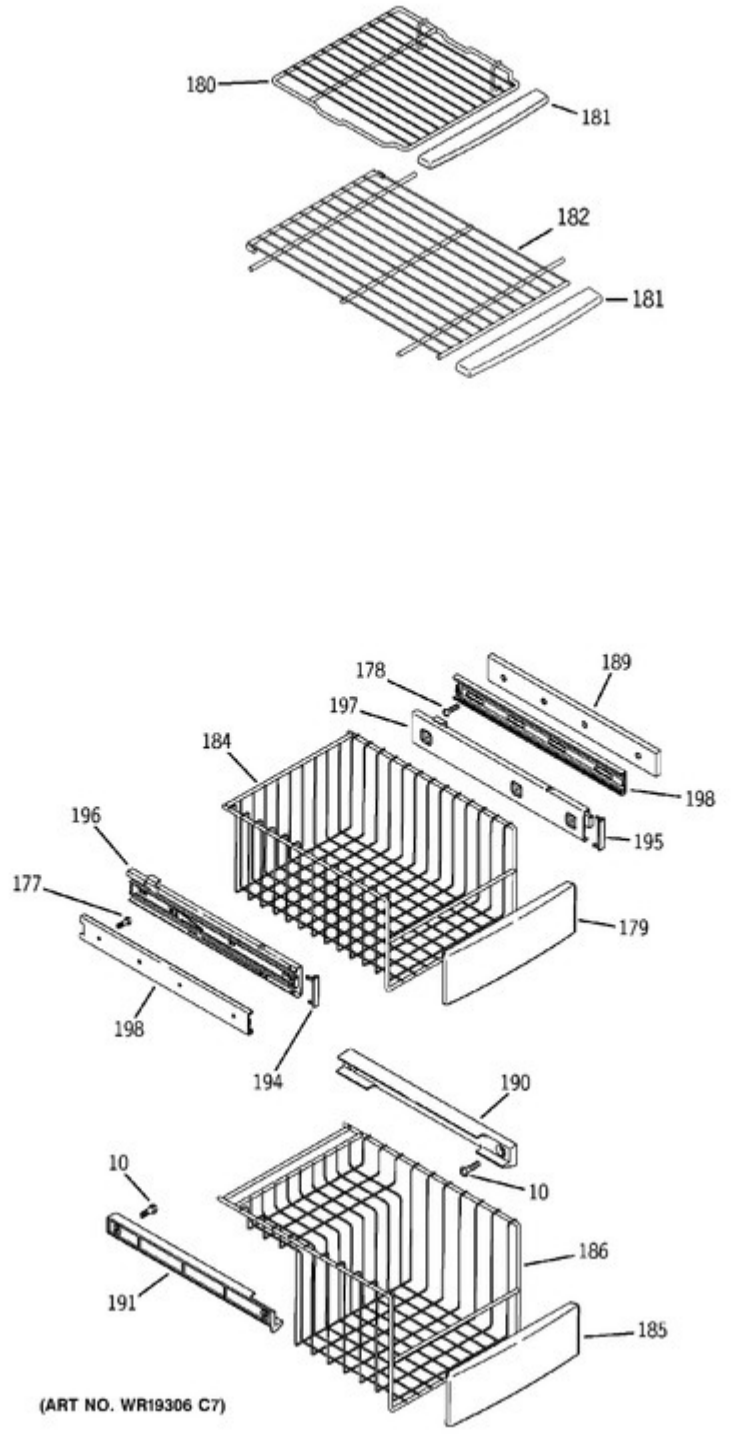
180
181
182
181
178
189
197
184
198
196
195
177
179
198
194
190
10
10
186
191
185
(ART NO. WR19306 C7)

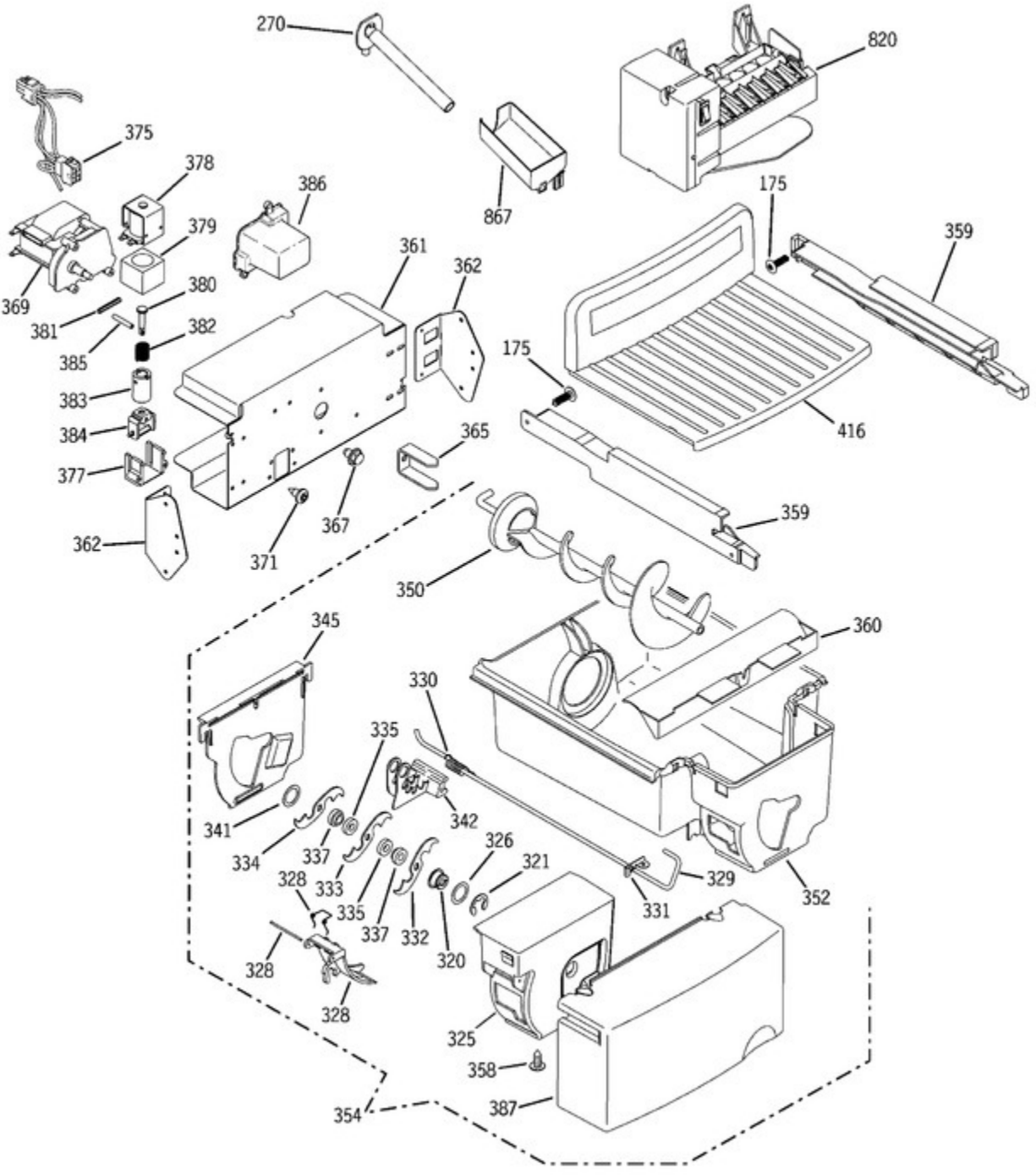
270
820
375
378
386
867
175
359
379
361
362
369
380
381
382
385
175
383
416
384
365
377
367
359
362
371
350
345
360
330
335
341
342
334
337
326
321
333
329
328
335
331
352
337
332
320
328
328
325
358
354
387

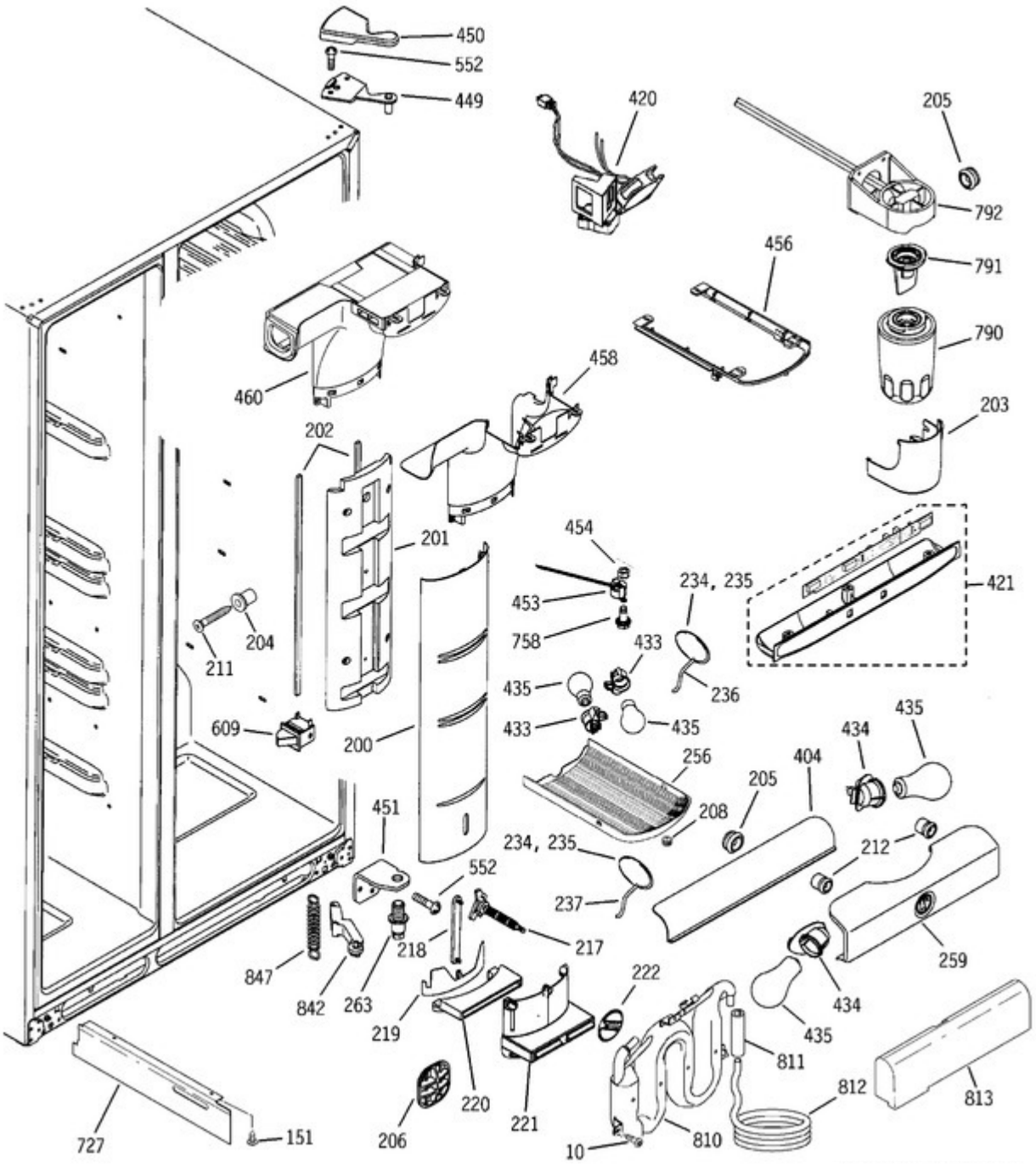
450
552
449
420
205
792
456
791
790
460
458
203
202
201
454
234, 235
421
453
758
433
236
204
211
435
433
435
609
200
256
404
435
434
205
208
451
234, 235
212
552
237
217
218
259
847
842
263
219
222
434
435
811
220
221
812
813
727
151
206
10
810

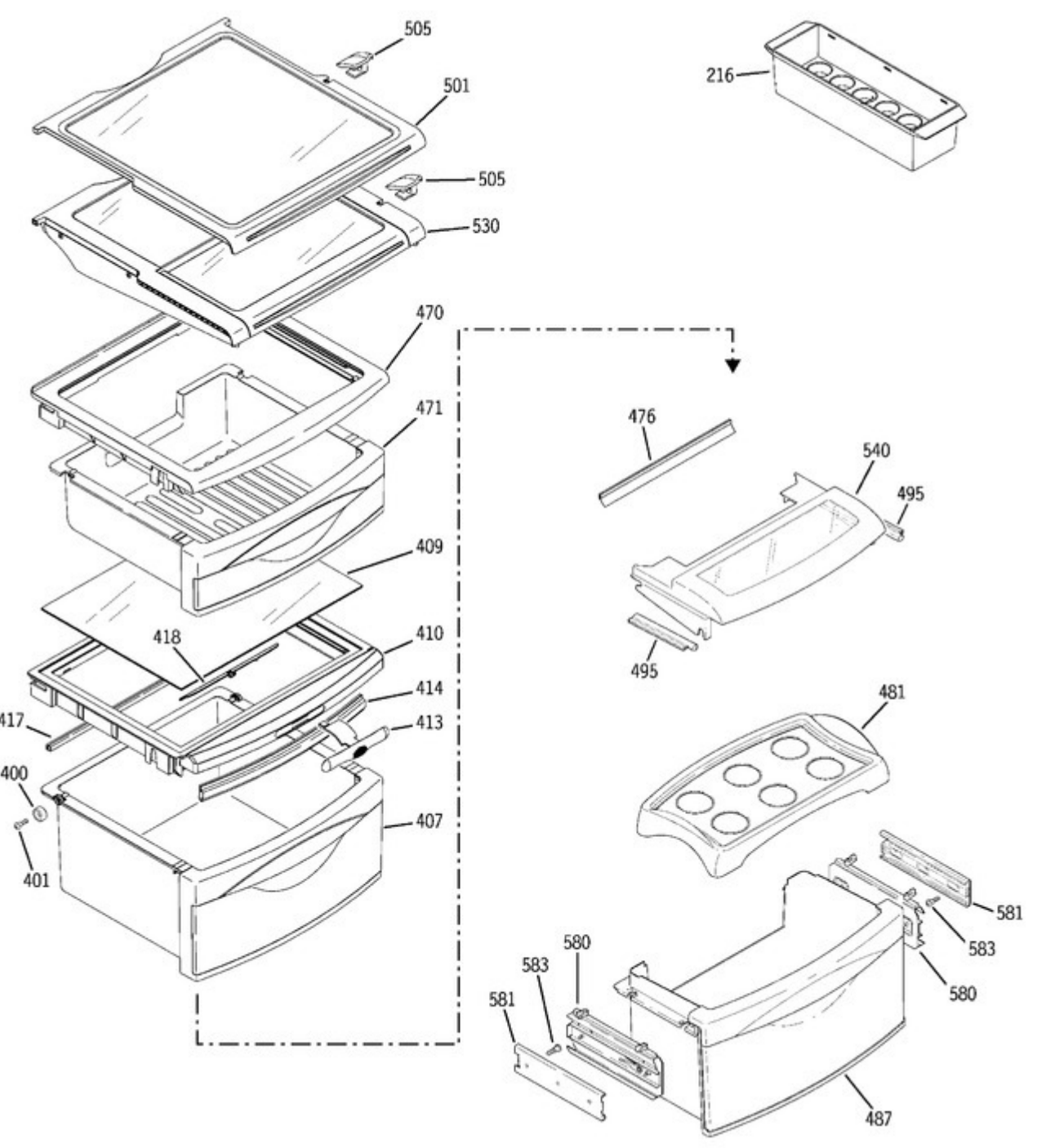
505
501
505
530
216
470
471
476
540
495
409
418
410
495
414
481
417
413
400
407
401
581
583
580
583
581
580
487

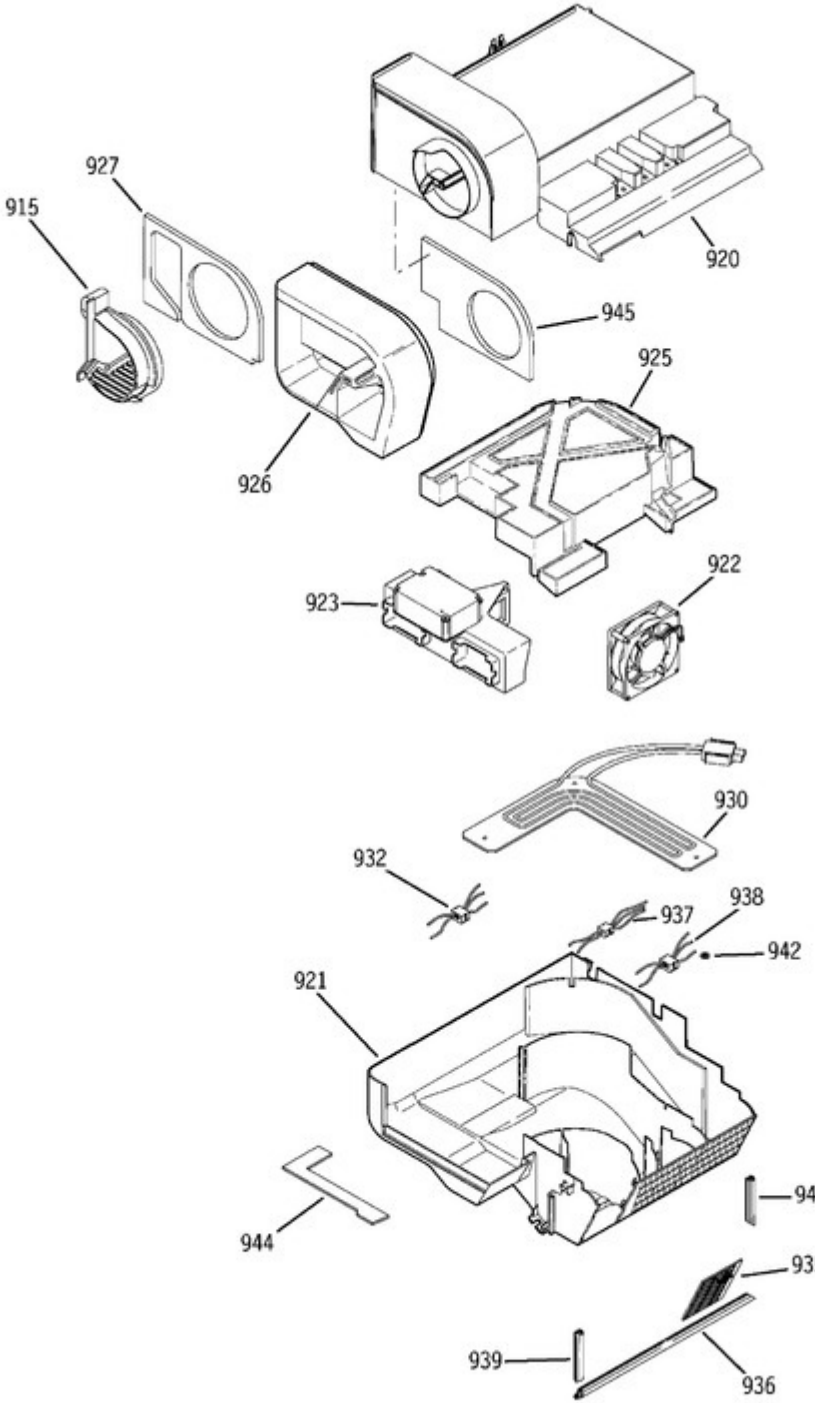
927
915
920
945
925
926
922
923
930
932
938
937
942
921
941
944
935
939
936

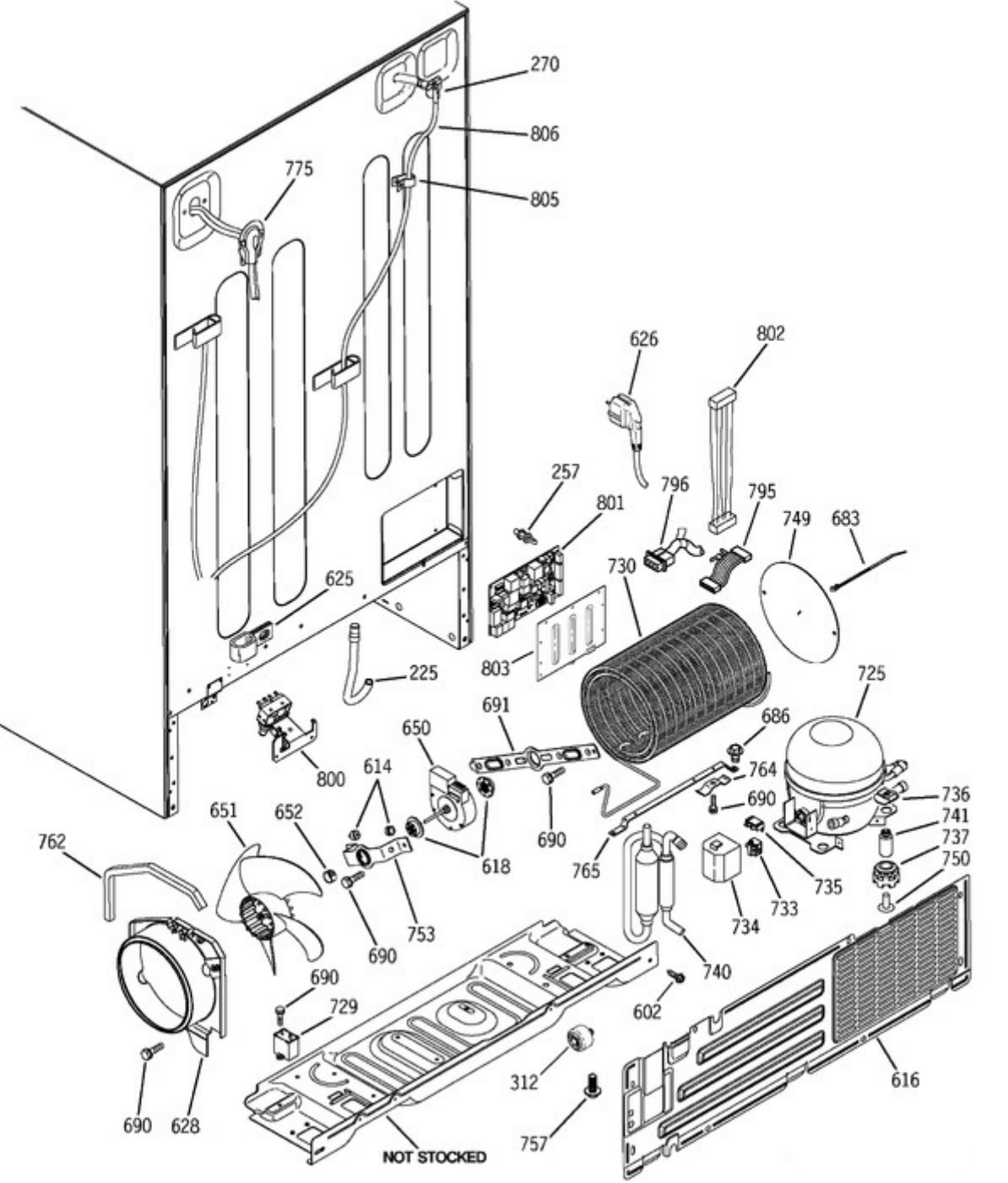
270
806
805
775
626
802
257
796
795
801
749
683
730
625
803
225
725
691
686
650
800
614
764
690
736
741
651
652
690
737
762
618
765
735
750
753
733
734
690
740
690
729
602
312
616
690
628
757
NOT STOCKED